konveka

ВНУТРИПОЛЬНЫЕ КОНВЕКТОРЫ FC

ОТОПЛЕНИЕ

ЕСТЕСТВЕННАЯ КОНВЕКЦИЯ

- 396 моделей
- Корпусы из нержавеющей стали
- Протестированы в независимой аккредитованной лаборатории в соответствии с европейским стандартом EN16430
- Гарантия - 10 лет
- Одни из самых больших мощностей на рынке
- Исключительная жесткость корпусов
- Максимальное рабочее давление 25 бар
- Высокоэффективные и экономичные медно-алюминиевые теплообменники
- Акустически изолированные
- Двухсторонние решетки усиленного профиля
- Возможность изменения высоты устройства в любой момент эксплуатации (при установке в фальшпол)

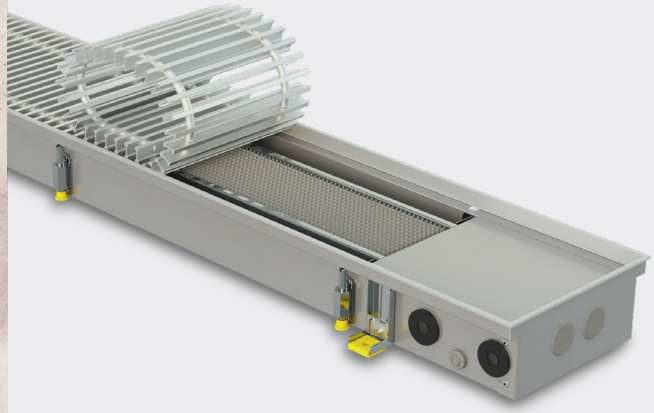

2021

EN EURONORM 16430 TESTED

FC

10 YEAR WARRANTY

ВНУТРИПОЛЬНЫЕ КОНВЕКТОРЫ **FC**

FC это внутрипольные конвекторы, работающие по принципу **естественной конвекции.** Оптимальные размеры теплообменников, их расположение и элементы направления / распределения воздуха **обусловливают значительную мощность приборов** даже без использования вентиляторов. Это позволяет их использовать в качестве **основных приборов отопления** помещений **в зданиях с более высокой энергетической эффективностью.**

Создают тепловую воздушную завесу возле витринных окон, не позволяя холоду проникать в помещения.

Благодаря низкой инерции **быстро поднимают и точно поддерживают заданную температуру в помещении,** обеспечивая необходимое количество тепла точно, когда это необходимо. **Равномерно распределяют тепло** по всему объему помещения.

Полностью встраиваются в пол, поэтому **не создают препятствий для свободного прохода.**

По ним можно свободно ходить, они **выдерживают вес нескольких взрослых людей.**

Подходят к любому интерьеру, единственный видимый элемент – это решетки, материал и цвет которых подбираются к покрытию пола.

В стандартной комплектации с **корпусами из нержавеющей стали** и **медно-алюминиевыми теплообменниками,** что делает их особенно долговечными.

Не издают шума и не потребляют электроэнергию.

10-летняя гарантия
Мы полностью доверяем качеству нашей продукции, поэтому даем им такую гарантию.

Протестировано согласно EN16430
Тепловые мощности конвекторов FC были пратестованы в независимой аккредитованной лаборатории в соответствии с действующим европейским стандартом EN16430.
С нами 1кВт равен 1кВт

Подходят для работы с низкотемпературными источниками энергии
Благодаря высокой эфективности, FC подходят для работы с низкотемпературными источниками энергии, такими как тепловые насосы и конденсационные котлы.

Максимальное рабочее давление 25 бар
Все конвекторы проходят **заводские испытания** под давлением **30 бар**. Максимально выдерживаемое давление (предел прочности) – **110 бар**. Наши устройства легко выдерживают гидравлические испытания, гидроудары и могут быть установлены в очень высоких зданиях.

Бесшумные
Работают абсолютно без шума

Звукоизоляция
Все опорные части имеют звукоизолирующие элементы, предотвращающие распространение звука в находящиеся ниже помещения.

Все детали корпуса изготовлены из нержавеющей стали
Нержавеющая сталь обеспечивает **100% защиту от коррозии**, на **54% прочнее** и на **45% тверже** углеродистой стали.

Усиленные корпусы
В стандартной комплектации конвектора FC комплектуются:
1. **Элементами жесткости** для выдерживания давления бетона – от 2 до 7 шт. В зависимости от длины корпуса.
2. **Опорными винтами** M10, для выдерживания вертикальной нагрузки – от 4 до 20 шт.
3. **Кронштейны** для крепления корпуса к полу – 4 шт.

Эти элементы крепления и жесткости обеспечивают стабильную форму конвекторов при транспортировке, установке и эксплуатации.

СТАНДАРТНАЯ КОМПЛЕКТАЦИЯ

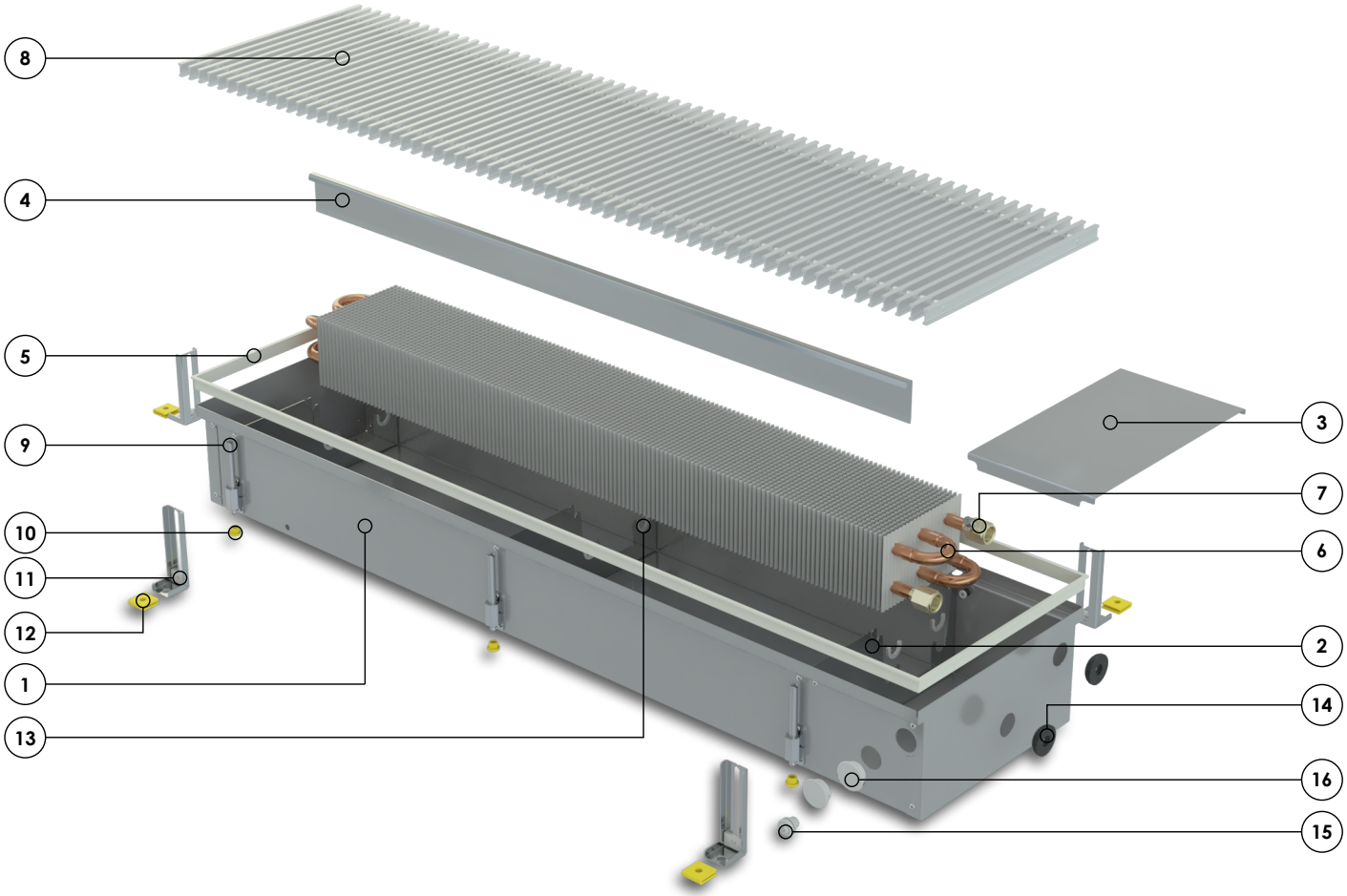

1. Корпус из нержавеющей стали
2. Ребра жесткости
3. Крышка для гидравлических соединений
4. Направляющие воздуха
5. Рамка из анодированного алюминия; цвет соответствует цвету решеток
6. Медно - алюминиевый теплообменник
7. Воздухоотводный клапан
8. Защитная - декоративная решетка (заказывается отдельно)
9. Болты М10 для регулировки высоты прибора и для выдерживания вертикальной нагрузки
10. Шумоизолирующие элементы для регулирующих болтов
11. Кронштейны крепления прибора к полу
12. Шумоизолирующие элементы для кронштейнов
13. Элементы крепления - защиты теплообменника
14. Элементы уплотнения - защиты для труб
15. Элементы уплотнения - защиты для кабелей
16. Заглушки для неиспользованных отверстий

Все для монтажа необходимы детали крепления

Инструкция по монтажу

Коробка из пятислойного гофрокартона, состоящая из двух частей. Также используется для защиты прибора во время строительно - монтажных работ

СОДЕРЖАНИЕ

FC 6

396 моделей

Длина	от 80 до 500 см
Ширина	22, 32 и 42 см
Высота	9, 11, 15, 30 и 45 см

АКСЕСУАРЫ 8

РЕШЕТКИ 9

О KONVEKA 11

FC

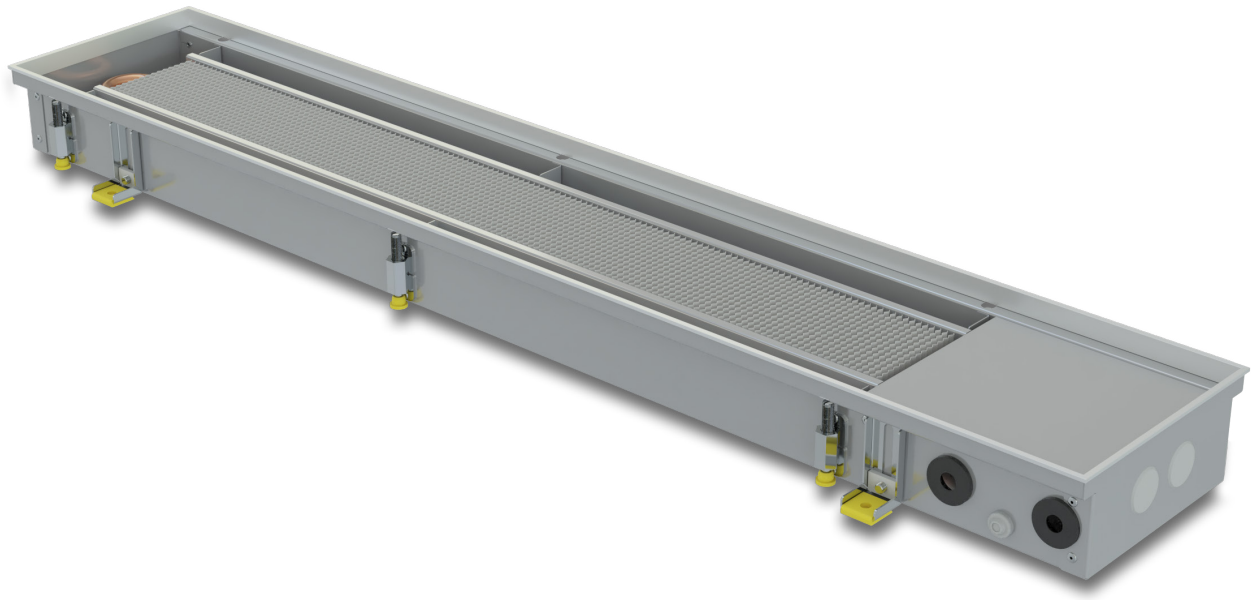

Размеры	
Длина	80 - 500 см
Ширина	22, 32 и 42 см
Высота = монтажная высота	9, 11, 15, 30 и 45 см

Материалы	
Корпус	нержавеющая сталь
Рамка	анодированный алюминий
Трубы теплообменника	медь
Пластины теплообменника	алюминий

Подключения к системе отопления	
Резьба	G 1/2"
Стандартная сторона подключения	правая
Сторона подключения по спец. заказу	левая
Максимальное рабочее давление	25 бар
Максимальная рабочая температура	2 - 120°C

EN442 сертифицированы мощности, Вт (75/65/20°C)

Ширина, см	Высота, см	Длина, см																																	
		80	90	100	110	120	130	140	150	160	170	180	190	200	210	220	230	240	250	260	270	280	290	300	320	340	360	380	400	420	440	460	480	500
22	9	179	211	242	274	305	336	368	399	430	462	493	524	556	587	619	650	681	713	744	775	807	838	870	932	995	1 058	1 120	1 183	1 246	1 309	1 371	1 434	1 497
	15	256	301	347	392	437	482	528	573	618	663	709	754	799	844	890	935	980	1 025	1 071	1 116	1 161	1 206	1 252	1 342	1 433	1 523	1 614	1 704	1 795	1 885	1 976	2 066	2 157
32	9	243	289	335	381	427	473	519	565	611	657	703	749	795	841	887	933	979	1 025	1 071	1 118	1 164	1 210	1 256	1 348	1 440	1 532	1 624	1 716	1 808	1 900	1 992	2 085	2 177
	11	252	300	347	394	442	489	537	584	632	679	727	774	822	869	917	964	1 012	1 059	1 106	1 154	1 201	1 249	1 296	1 391	1 486	1 581	1 676	1 771	1 866	1 961	2 056	2 151	2 246
	15	383	451	518	586	653	721	788	855	923	990	1 058	1 125	1 193	1 260	1 328	1 395	1 463	1 530	1 598	1 665	1 733	1 800	1 868	2 002	2 137	2 272	2 407	2 542	2 677	2 812	2 947	3 082	3 217
	30	566	665	764	863	963	1 062	1 161	1 260	1 360	1 459	1 558	1 657	1 756	1 856	1 955	2 054	2 153	2 253	2 352	2 451	2 550	2 650	2 749	2 947	3 146	3 344	3 543	3 741	3 940	4 138	4 337	4 535	4 734
	45	730	857	983	1 110	1 237	1 364	1 491	1 618	1 745	1 872	1 999	2 125	2 252	2 379	2 506	2 633	2 760	2 887	3 014	3 141	3 267	3 394	3 521	3 775	4 029	4 283	4 536	4 790	5 044	5 298	5 551	5 805	6 059
42	9	292	343	393	444	495	546	596	647	698	749	800	850	901	952	1 003	1 053	1 104	1 155	1 206	1 256	1 307	1 358	1 409	1 510	1 612	1 713	1 815	1 916	2 018	2 119	2 221	2 322	2 424
	11	353	415	477	539	601	663	725	787	849	911	973	1 035	1 097	1 159	1 221	1 283	1 345	1 407	1 469	1 531	1 593	1 655	1 717	1 841	1 965	2 089	2 213	2 337	2 461	2 585	2 709	2 833	2 957
	15	497	585	672	760	848	935	1 023	1 110	1 198	1 285	1 373	1 460	1 548	1 636	1 723	1 811	1 898	1 986	2 073	2 161	2 248	2 336	2 424	2 599	2 774	2 949	3 124	3 299	3 474	3 649	3 824	4 000	4 175
	30	737	867	996	1 125	1 255	1 384	1 514	1 643	1 772	1 902	2 031	2 160	2 290	2 419	2 548	2 678	2 807	2 937	3 066	3 195	3 325	3 454	3 583	3 842	4 101	4 360	4 618	4 877	5 136	5 394	5 653	5 912	6 171
	45	875	1 028	1 182	1 335	1 489	1 642	1 796	1 949	2 103	2 256	2 410	2 563	2 717	2 870	3 024	3 177	3 331	3 484	3 638	3 791	3 945	4 098	4 252	4 559	4 866	5 173	5 480	5 787	6 094	6 401	6 708	7 015	7 322

Мощности при нестандартных температурах можно найти в www.konveka.com

РАЗМЕРЫ

ВЫСОТА 9-15 СМ

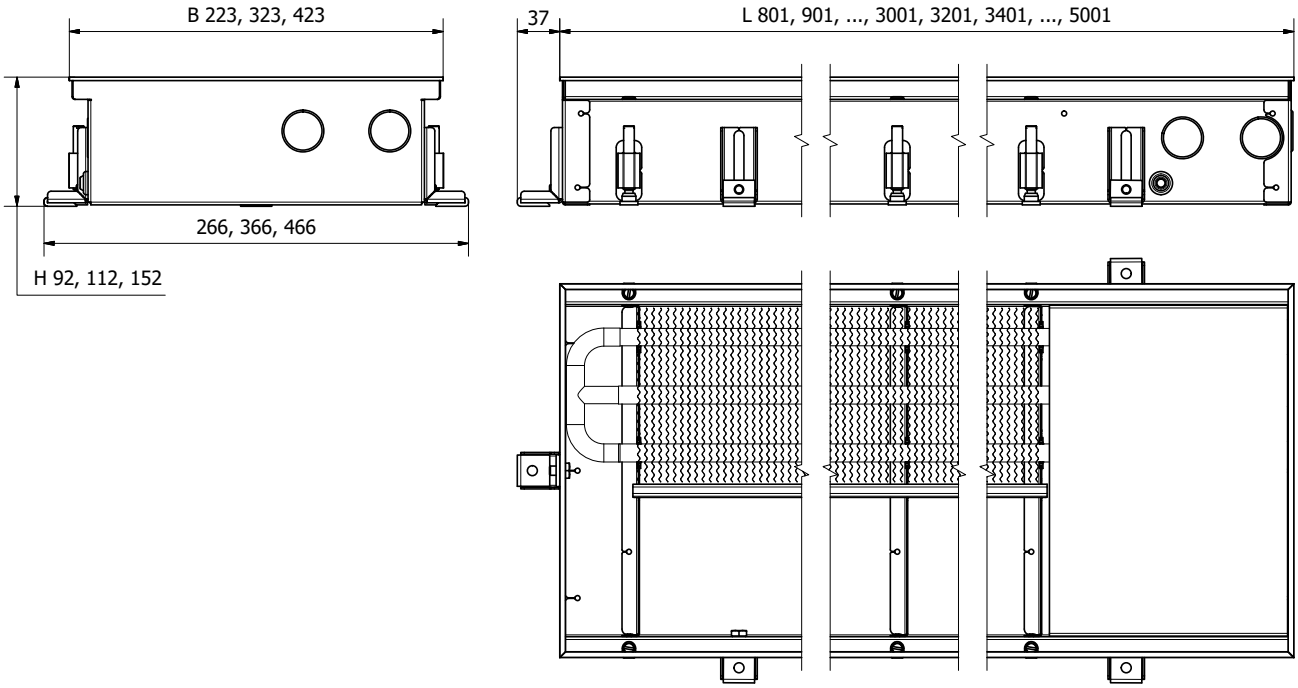

ВЫСОТА 30-45 СМ

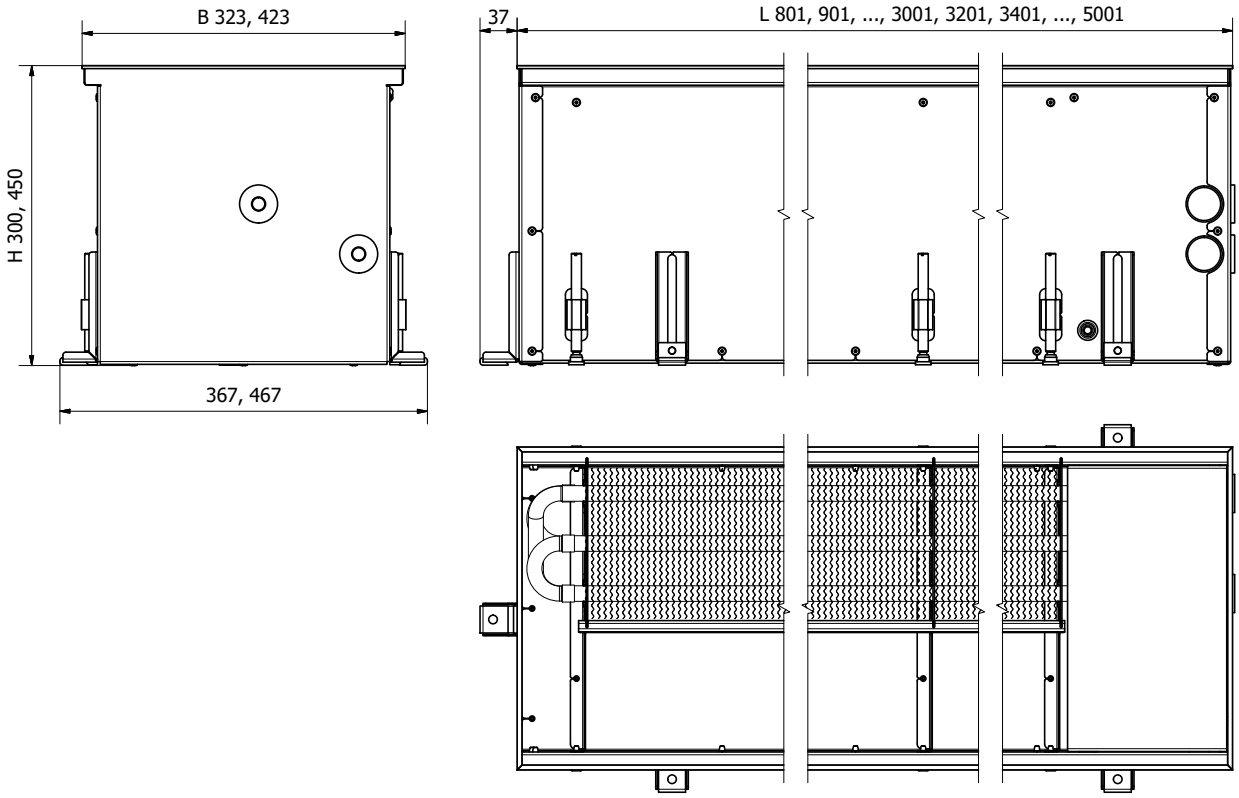

КОД ЗАКАЗА

Тип	Длина, см	Ширина, см	Высота, см	Образец
FC	100	32	11	FC 100-32-11

АКСЕСУАРЫ

ТЕРМОСТАТИЧЕСКИЙ КЛАПАН **TVS15**

Для регулирования потока энергоносителя. Управляемый приводом TA230 или термостатической головкой с выносным датчиком THC

- Рабочая температура 10°C–120°C
- Резьба 1/2"
- Класс давления – PN10
- Kvs – 2,00
- Корпус – никелированная бронза

ЗАПОРНЫЙ КЛАПАН (ПРЯМОЙ) **LS15**

Для открытия, закрытия и установки максимального уровня потока энергоносителя

- Рабочая температура 10°C–120°C
- Резьба 1/2"
- Класс давления – PN10
- DN15 Kvs = 1,74
DN20 Kvs = 1,93
- Корпус – никелированная бронза

ЗАПОРНЫЙ КЛАПАН (УГЛОВОЙ) **LA15**

Для открытия, закрытия и установки максимального уровня потока энергоносителя

- Рабочая температура 10°C–120°C
- Резьба 1/2"
- Класс давления – PN10
- DN15 Kvs = 1,74
DN20 Kvs = 1,93
- Корпус – никелированная бронза

ПРИВОД ТЕРМОСТАТИЧЕСКОГО КЛАПАНА **TA230**

Для открытия / закрытия термостатического клапана. Регулируется термостатом помещения RTB230

- Рабочее напряжение – 230В
- Эл. мощность – 2,5 Вт
- Класс защиты – IP54
- Резьба - M30 x 1,5 мм
- Материал корпуса – PC/ABS

ТЕРМОСТАТ ПОМЕЩЕНИЯ **RTB230**

Для управления приводом TA230 по заданной температуре помещения

- Размеры 86 x 86 x 13,3 мм
- Недельная температурная программа
- Рабочая температура 5–35°C
- Рабочее напряжение – 230 В, ток – 3А
- Эл. мощность – 1,5 Вт

ТЕРМОСТАТИЧЕСКАЯ ГОЛОВКА С ВЫНОСНЫМ ДАТЧИКОМ **THC**

Для регулировки потока энергоносителя по температуре помещения

- Температурный диапазон 0°C–27°C
- Защита от разморожения
- Длина капилярной трубки – 1,2 м
- Резьба – M30 x 1,5 мм
- Материал корпуса – ABS

КОДЫ ЗАКАЗА

Аксесуары	Код заказа
Термостатический клапан прямой	TVS15
Привод термостатического клапана	TA230
Запорный клапан (угловой)	LA15
Запорный клапан (прямой)	LS15
Термостат помещения	RTB230
Термостатическая головка с выносным датчиком	THC

РЕШЕТКИ

РУЛОННЫЕ АЛЮМИНИЕВЫЕ РЕШЕТКИ

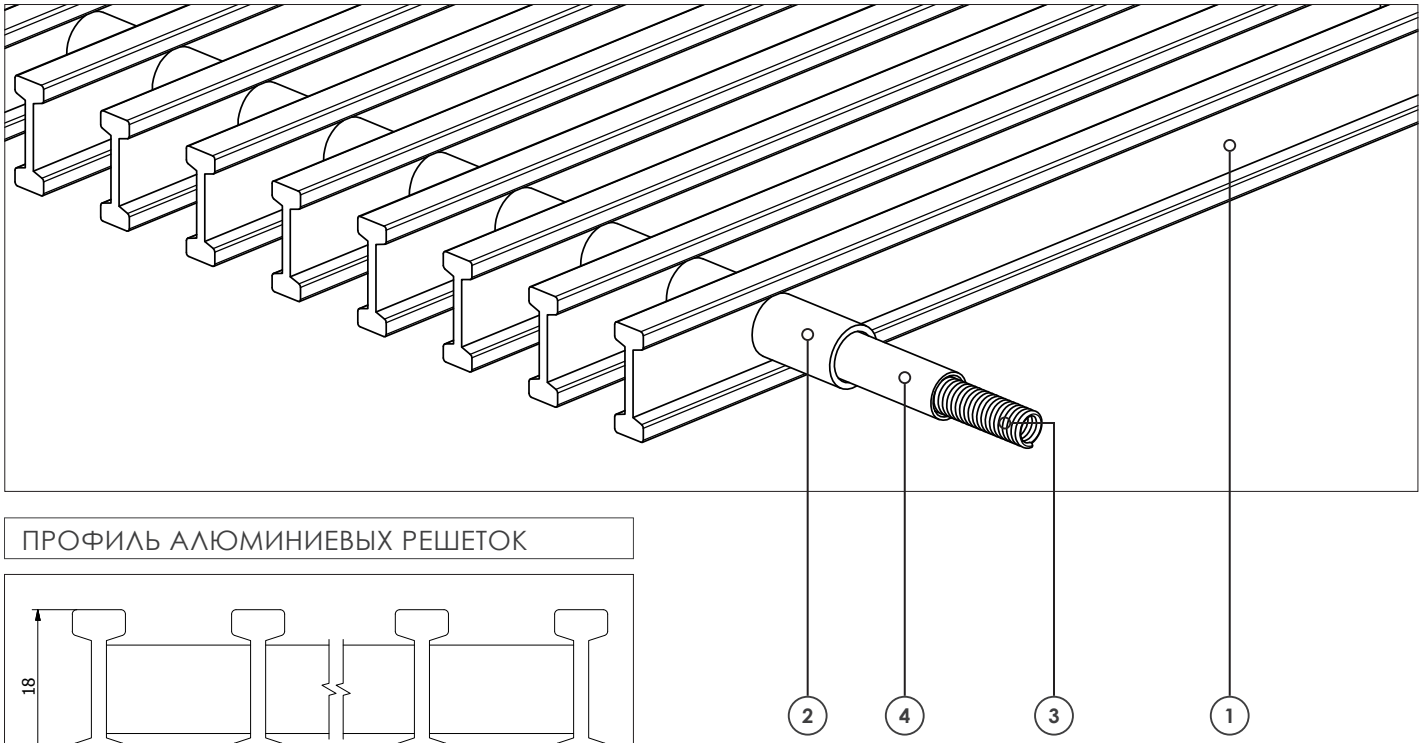

ПРОФИЛЬ АЛЮМИНИЕВЫХ РЕШЕТОК

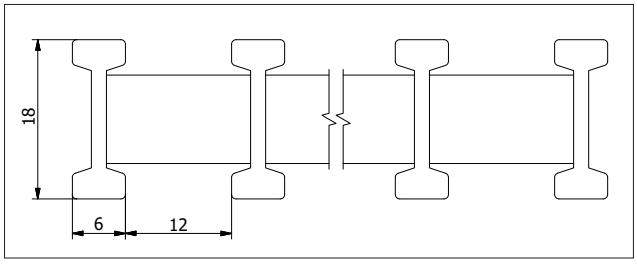

1 Алюминиевые профили

- изготовлены из анодированного алюминия
- усиленный двойной двухсторонний Т-образный профиль

2 Втулки

- изготовлены из анодированного алюминия
- цвет полностью соответствует цвету профилей
- не сжимаются и не трескаются под воздействием ультрафиолетовых лучей и тепла

3 Пружина

4 Гибкая защитная трубка

СЕРЕБРИСТЫЙ (ALS)

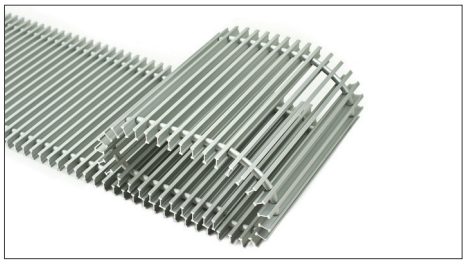

КОРИЧНЕВЫЙ (AL 10)

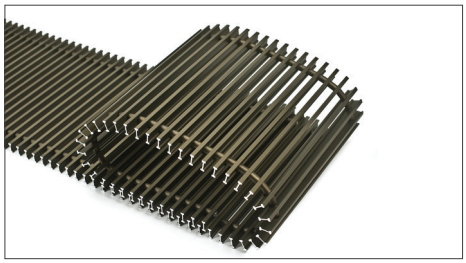

ЧЕРНЫЙ (AL 50)

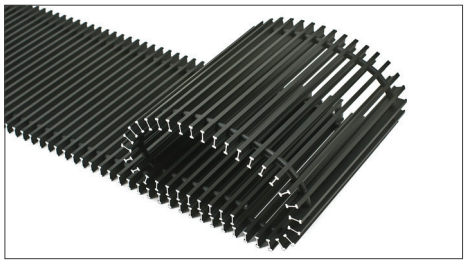

ПРОДОЛЬНЫЕ АЛЮМИНИЕВЫЕ РЕШЕТКИ

СЕРЕБРИСТЫЙ (ALS)

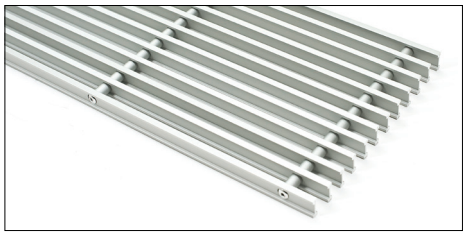

КОРИЧНЕВЫЙ (AL 10)

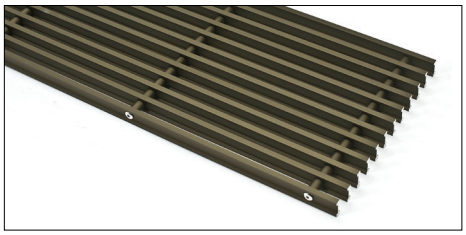

ЧЕРНЫЙ (AL 50)

ДЕРЕВЯННЫЕ РЕШЕТКИ

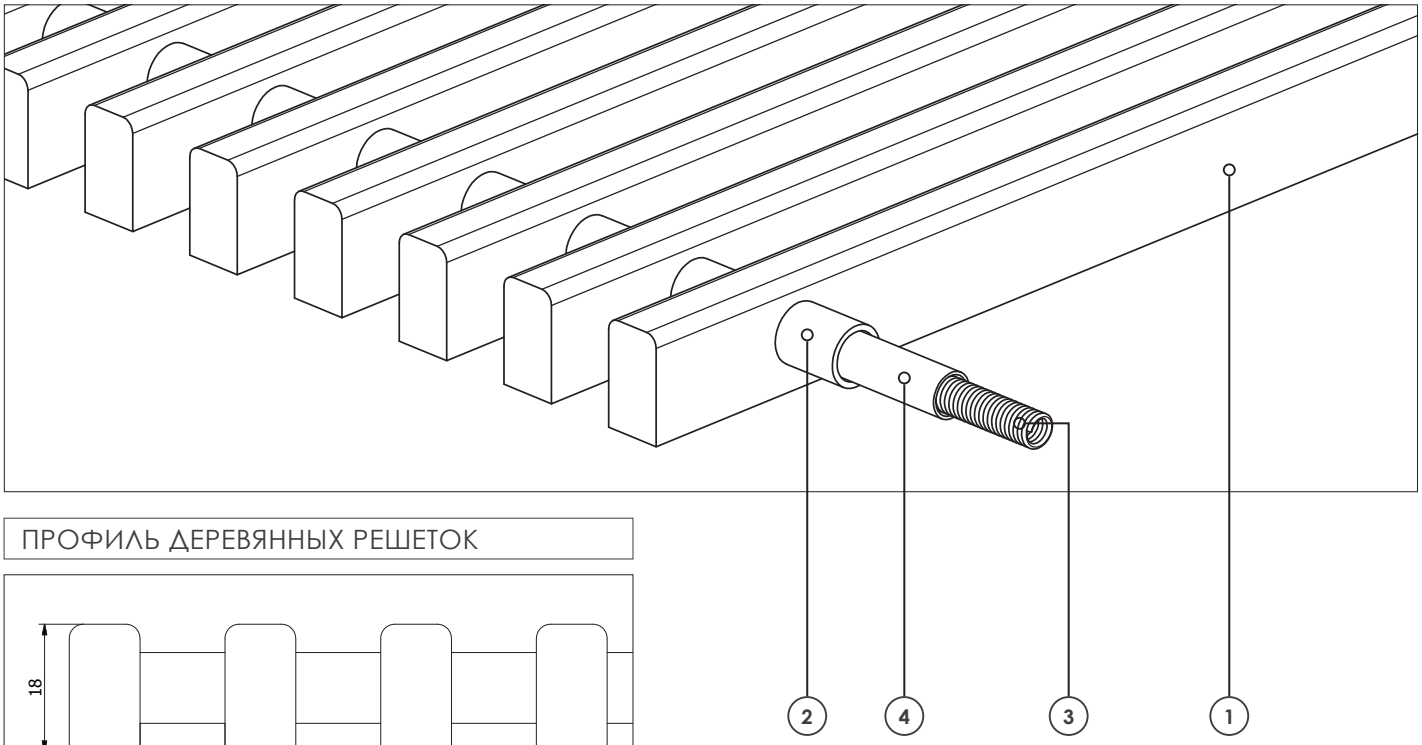

ПРОФИЛЬ ДЕРЕВЯННЫХ РЕШЕТОК

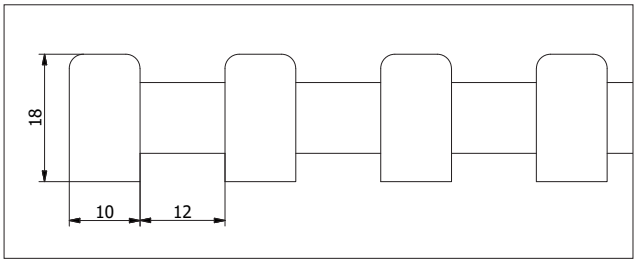

1 Деревянный профиль
- изготовлены из массива дерева

2 Втулки
- изготовлены из анодированного алюминия
- не сжимаются и не трескаются под воздействием ультрафиолетовых лучей и тепла

3 Пружина

4 Гибкая защитная трубка

ДУБ (OAK)

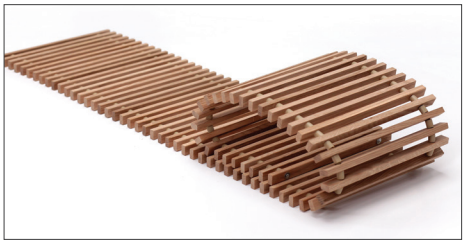

ЯСЕНЬ (ASH)

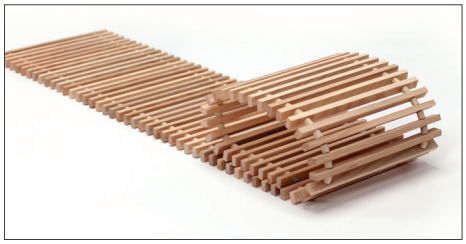

БУК (BEE)

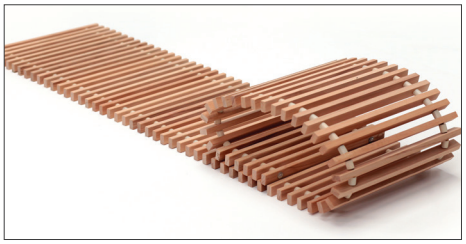

КОД ЗАКАЗА РЕШЕТОК

Тип	Длина, см	Ширина, см	Материал	Образец
GR	120	32	ALS	GR 120-32 ALS

О ИЗГОТОВИТЕЛЕ

Konveka - это **предприятие по производству конвекторов полного цикла**, занимающееся данным видом деятельности **с 2005 года**. Спектр продукции, которую мы разрабатываем и производим, широк: от простых конвекторов с естественной конвекцией до сложных устройств с вентиляторами для отопления, охлаждения и вентиляции.

Konveka - производитель **качественных и надежных конвекторов:**

- **На всю нашу продукцию** (кроме ее электрической части) предоставляем **5-10 лет гарантии** без каких-либо дополнительных сборов на продление гарантийного срока.
- Тепловые и холодильные **мощности всех наших продуктов определены независимыми аккредитованными лабораториями** в соответствии с действующими стандартами. С нами 1кВт значит 1кВт.
- При разработке и производстве наших устройств **не используются дешевые, неутвержденные решения или ненадежные материалы.**

Несмотря на то, что работаем на высококонкурентном международном рынке, мы **лидируем, где ценятся качество, долговечность и надежность.** Нас хорошо знают в **Восточной и Западной Европе, Скандинавии, Северной Америке и Центральной Азии.** Продукцию Konveka можно увидеть во многих престижных зданиях по всему миру: административных зданиях, торговых центрах, аэропортах, ресторанах, театрах, университетах, гостиницах, многоквартирных домах и частных домах (более подробно - www.konveka.com).

Konveka постоянно удостаивается **национальных наград** (см. ниже) за **надежность, стабильность и рост бизнеса.**

Наш девиз - «**Больше, чем вы ожидали**» отражает качество наших продуктов и технических решений, которые часто превосходят ожидания клиентов. Мы ценим наших клиентов и рады быть частью их успешного бизнеса.

Konveka, UAB
Vokieciu 185, LT-45251 Kaunas
Тел. +370 600 05968, +370 677 06303
Эл. почта: donatas@konveka.lt, sales@konveka.lt

www.konveka.com